2024年度広島市高校卓球選手権大会　　男子ダブルス

2

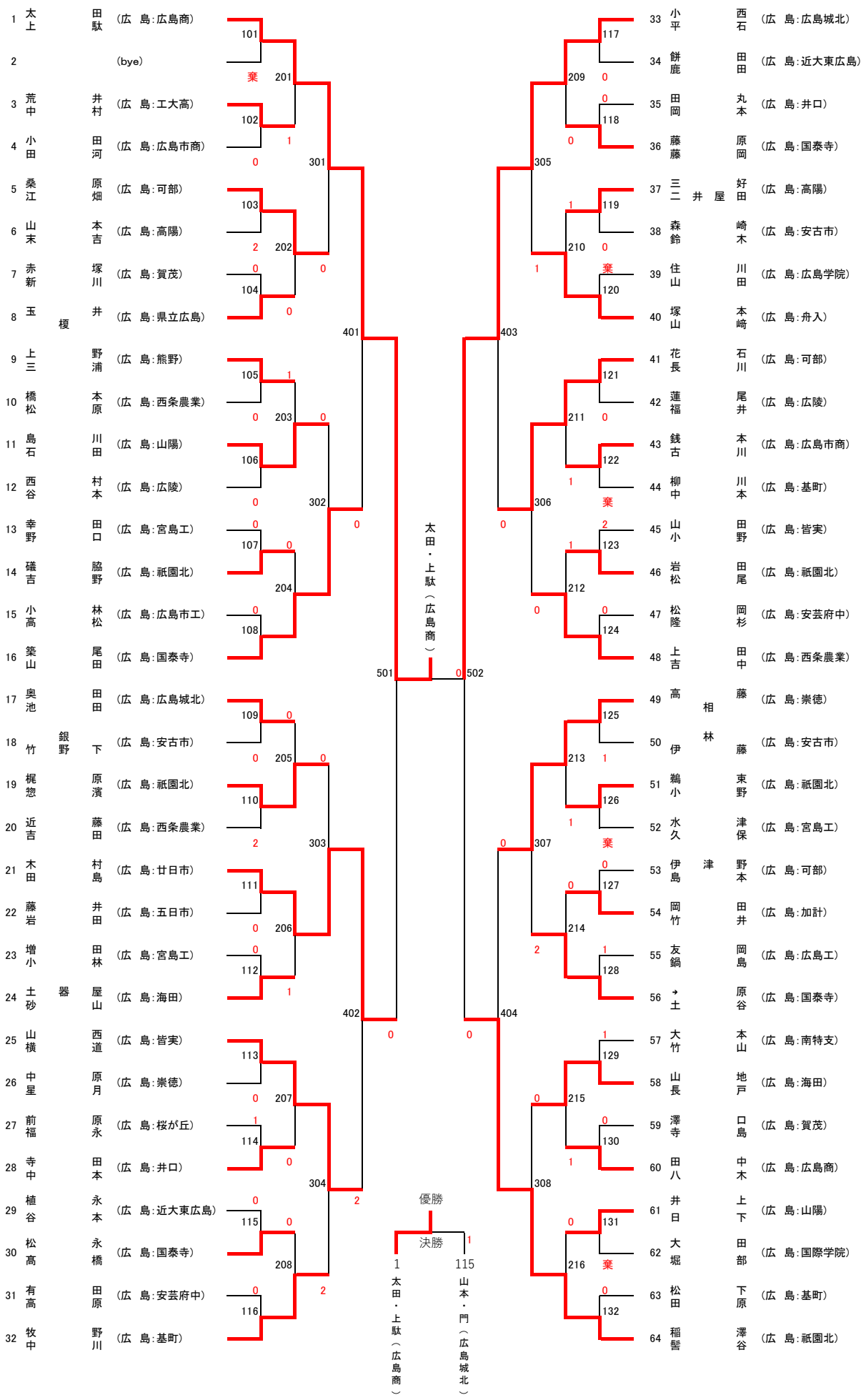
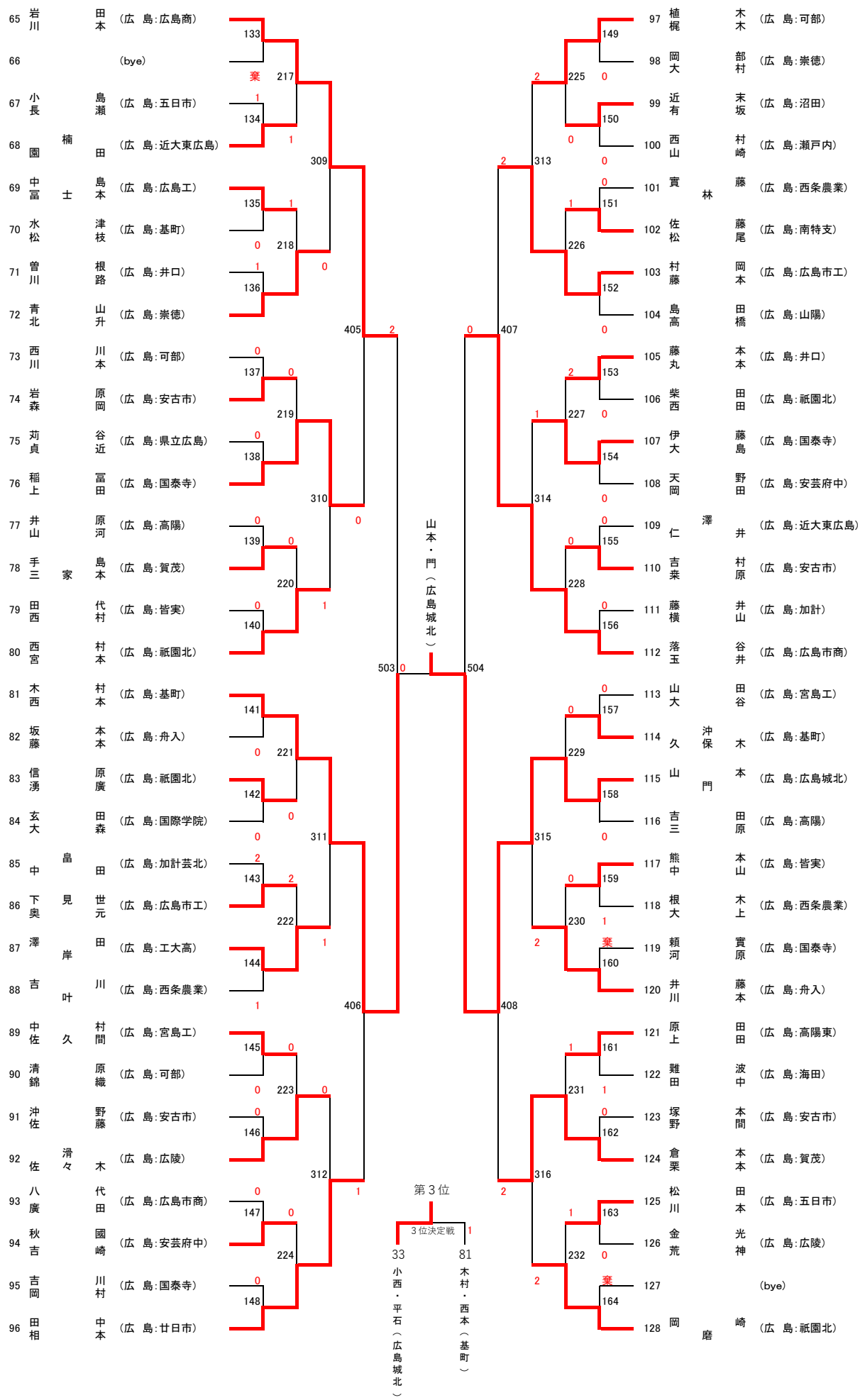
2024年度広島市高校卓球選手権大会　　男子ダブルス