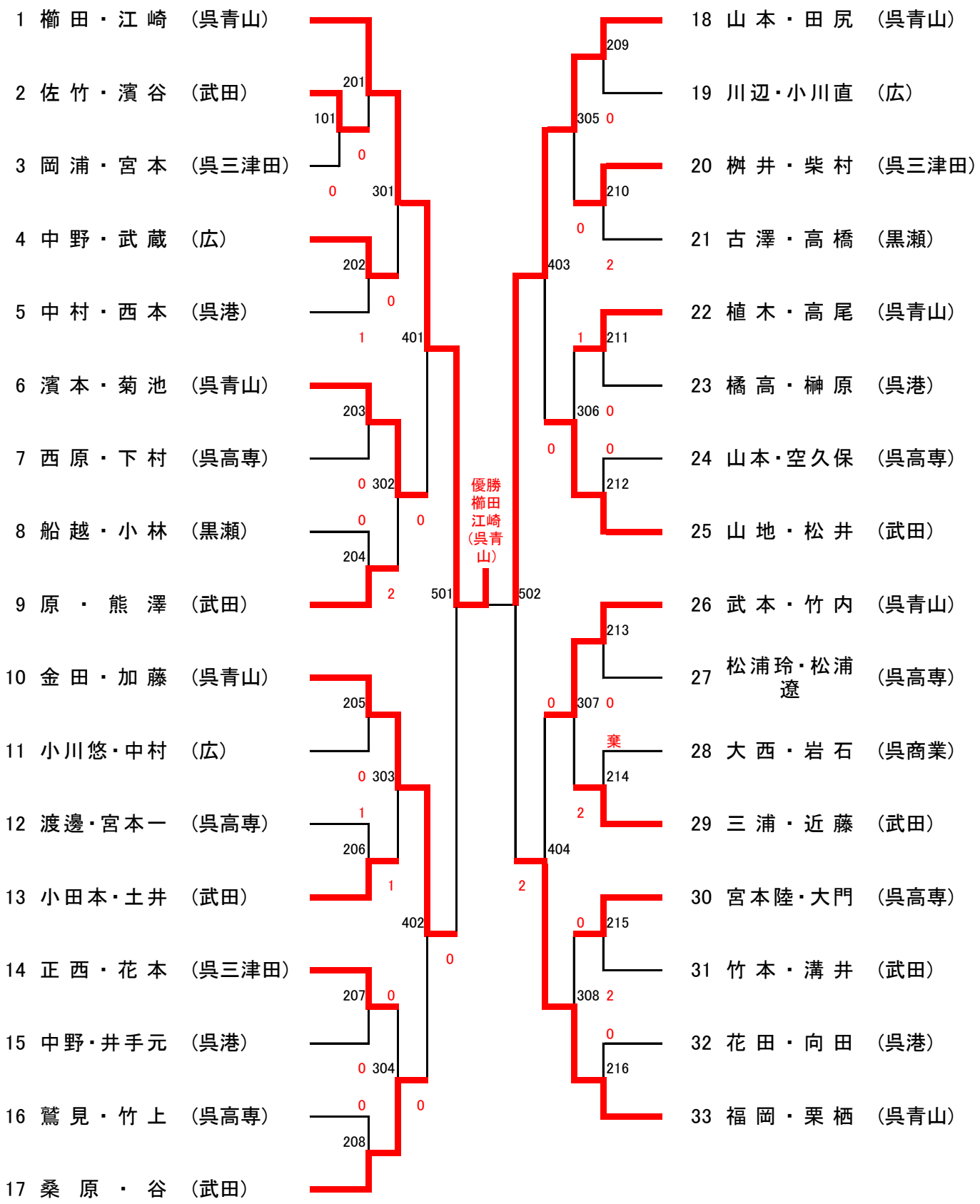第74回　呉地区高等学校卓球選手権大会　　男子ダブルス