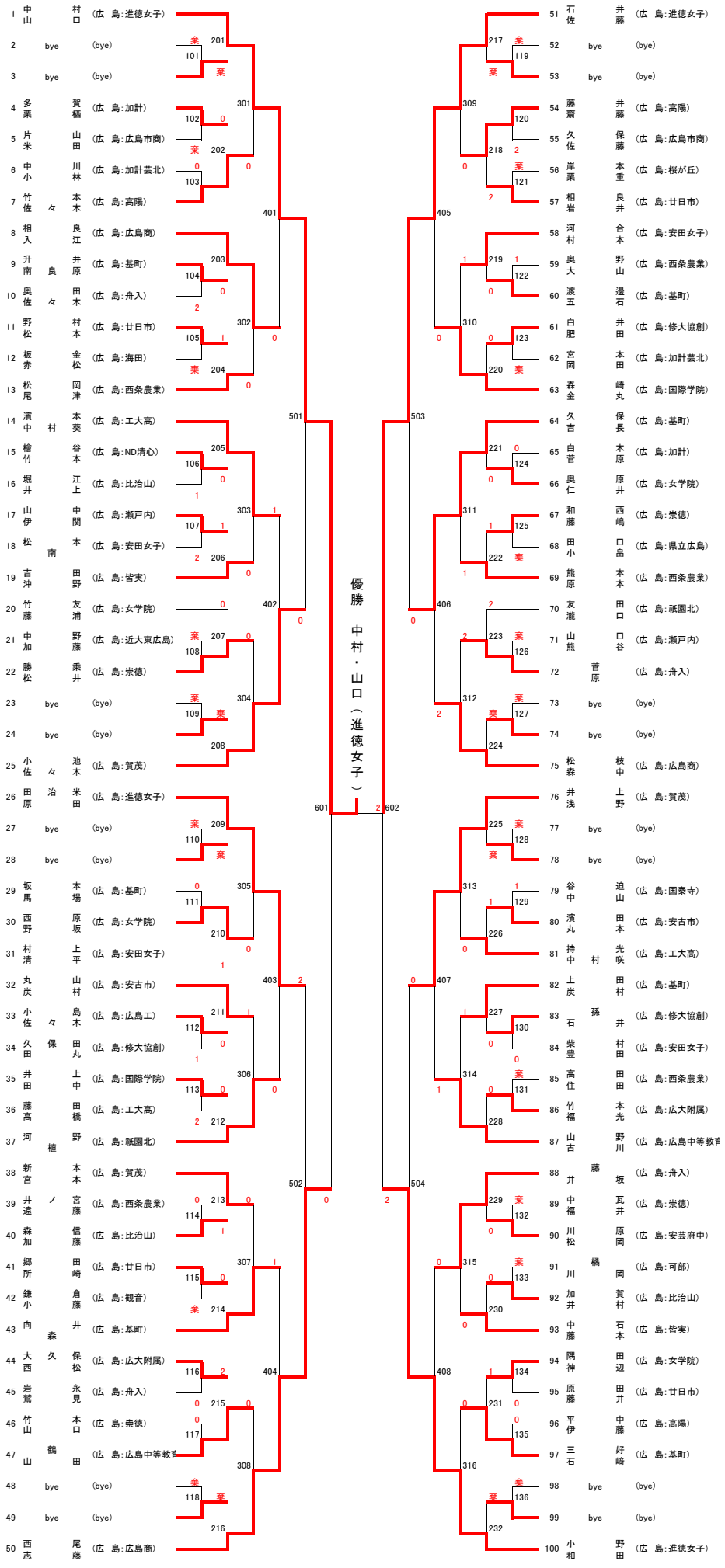第69回広島県高等学校新人卓球大会広島地区予選　　女子ダブルス