全国選抜シングルス県予選
令和７年２月１日
エフピコアリーナ
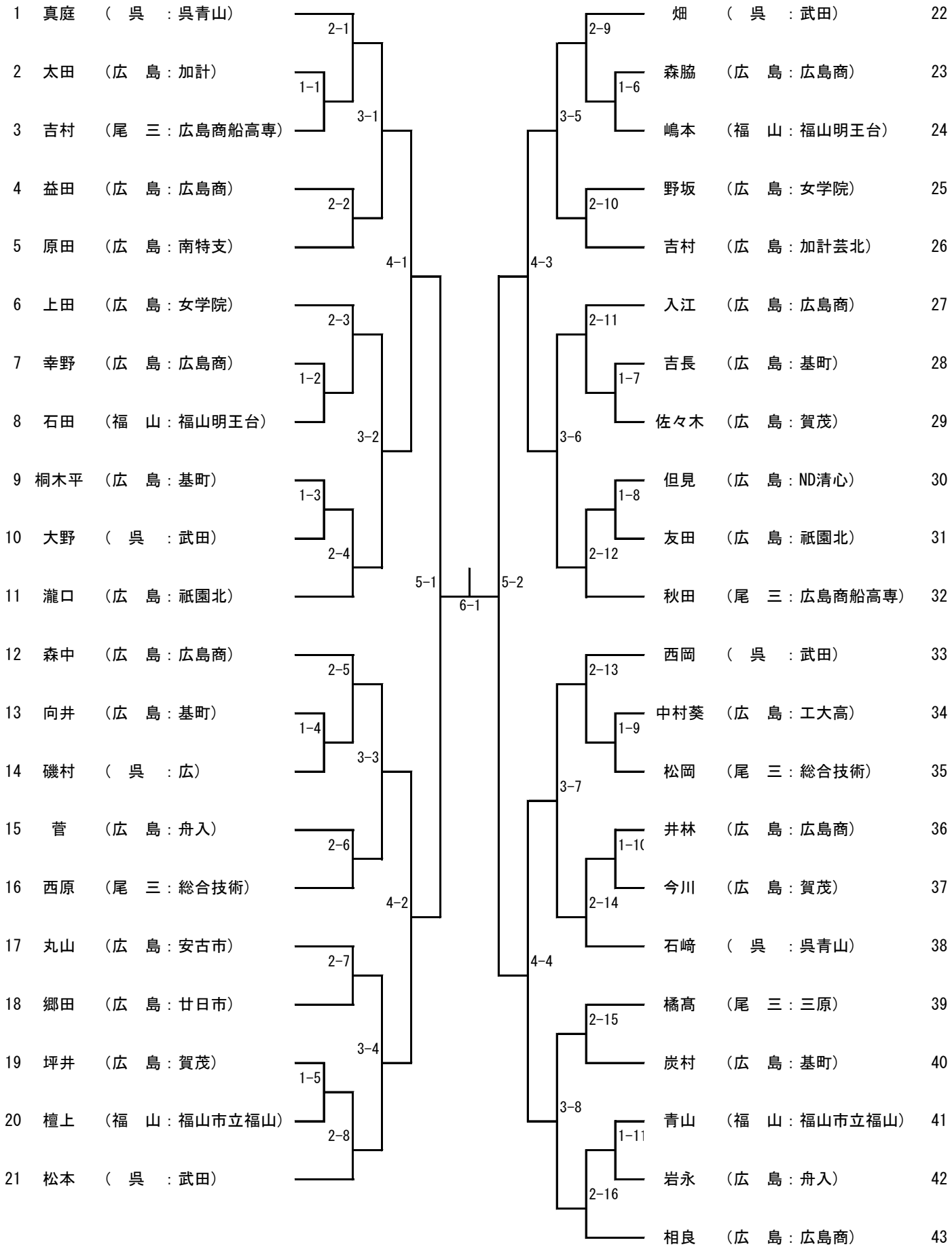
女子シングルス